VENTILADORES

Sistemas de lubricación perma en acción

Los sopladores y los ventiladores se utilizan en prácticamente todos los sectores industriales. Suministran las cantidades necesarias de aire primario y secundario. Los ventiladores para gases de humo aspiran el aire cargado de polvo, gases y sustancias contaminantes. En el ámbito del aire primario, los ventiladores de tiro por aspiración se utilizan en equipos de lavado, desempolvadores, intercambiadores de calor e instalaciones desulfuradoras.

Desafíos

Los equipos de ventilación se suelen utilizar en condiciones de aplicación extraordinarias. Las materias extrañas, como polvo o medios de bombeo, son arrastradas y pueden penetrar en el sistema de cojinetes. Esto provoca un aumento del desgaste de los componentes individuales y una reducción de la vida útil.

→ La materia extraña arremolinada, p. ej. polvo, no debe penetrar en el punto de lubricación

Es imprescindible la lubricación regular de los rodamientos y juntas. Con frecuencia, los puntos de lubricación están muy sucios y son difícilmente accesibles, lo cual dificulta adicionalmente el mantenimiento. Por esta razón, los intervalos de lubricación especificados se descuidan o se incumplen. La lubricación insuficiente resultante aumenta el desgaste y causa, en caso extremo, el fallo del equipo de ventilación.

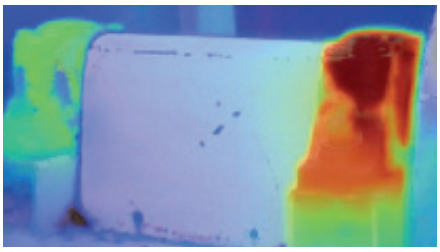

→ Calentamiento excesivo de los cojinetes en caso de lubricación insuficiente
→ El lubricante debe cumplir con los requisitos (vibraciones o números de revoluciones elevados)
→ Cumplimiento de los intervalos de relubricación en función del tipo y el tamaño del rodamiento y las condiciones ambientales

Puntos de lubricación

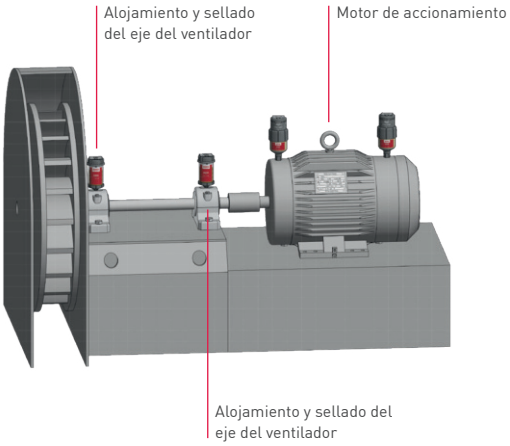

Los puntos de lubricación (rodamientos) se encuentran en el árbol de transmisión entre el motor de accionamiento y el rodete del ventilador.

Generalmente, el alojamiento y el sellado del eje del ventilador tienen lugar a través de un soporte de rodamiento o una unidad de alojamiento. Estos se tienen que abastecer y asegurar la presencia del lubricante adecuado en la cantidad prescrita.

Sectores

- Industria química y farmacéutica
- Industria de la madera
- Refinerías
- Centrales eléctricas
- Industria alimentaria y de bebidas
- Industria papelera y de celulosa
- Industria del vidrio
- Industria pesada y minería

Soluciones

Para desarrollar soluciones de lubricación perfectas, es importante tener en cuenta diversos factores, como el tipo de aplicación, la velocidad y la carga de la máquina y la temperatura ambiente.

perma se ha enfrentado a este reto y se ha especializado en el desarrollo y la fabricación de sistemas de lubricación automática para su uso en diversas industrias. Estas soluciones se realizaron en estrecha coordinación con propietarios de mantenimiento de diversas industrias de todo el mundo para responder a requisitos específicos de la aplicación respectiva. Para una producción conforme a las más estrictas estándares de calidad se utilizan materias primas y lubricantes de alta calidad. Esto garantiza que los productos perma suministren lubricante de forma fiable a todas las aplicaciones y aumenten así la vida útil de los sistemas, reduciendo al mismo tiempo los costes y el esfuerzo.

Montaje directo | p. ej. con perma NOVA

- → Montaje sencillo y rápido
- → Con pocas vibraciones | sacudidas en el punto de lubricación
- → En puntos de lubricación seguros y fácilmente accesibles

Montaje a distancia | p. ej. con perma STAR VARIO

- → Con vibraciones | sacudidas fuertes en el punto de lubricación (desacoplamiento del sistema de lubricación)
- → En el caso de puntos de lubricación no accesibles sin peligro: instalación a distancia fuera del área de peligro
- → En caso de puntos de lubricación difícilmente accesibles

perma-tec GmbH & Co. KG
Hammelburger Str. 21
97717 Euerdorf
GERMANY

Tel.: +49 9704 609 - 0
info@perma-tec.com
www.perma-tec.com

2024/03 · es · Art. No.111975