POMPE

I sistemi di lubrificazione perma nelle applicazioni

Le pompe sono il cuore pulsante di tante applicazioni industriali. L'avaria di una pompa comporta spesso l'interruzione dell'intero processo di lavorazione o produzione. I campi di impiego delle pompe, nelle loro più svariate tipologie, coprono molti settori e applicazioni. Tra i fattori decisivi per un funzionamento esente da anomalie figura una lubrificazione adeguata, che garantisca il processo di lavoro e di produzione della pompa.

Sfide

Le pompe lavorano spesso in condizioni di impiego estreme. Può trattarsi sia di forte lordura dovuta a fango o polvere, sia di sostanze nocive per la salute, come liscivie o sostanze leggermente acide.

→ Sporco, acqua o altri corpi estranei non devono penetrare nei cuscinetti

L'accesso ai punti di lubrificazione è spesso possibile solo con misure di protezione estreme (guanti antinfortunistici e maschera protettiva). Ciò induce spesso a trascurare gli intervalli di lubrificazione prescritti.

Una lubrificazione insufficiente porta all'usura e quindi all'avaria dei componenti dell'impianto o a perdite della pompa.

→ La lubrificazione con impianto in funzionamento deve essere messa in sicurezza
→ Esercizio in ambienti a rischio di esplosione
→ La sicurezza sul lavoro deve essere garantita

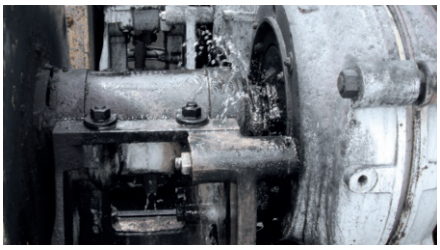

Punti di lubrificazione

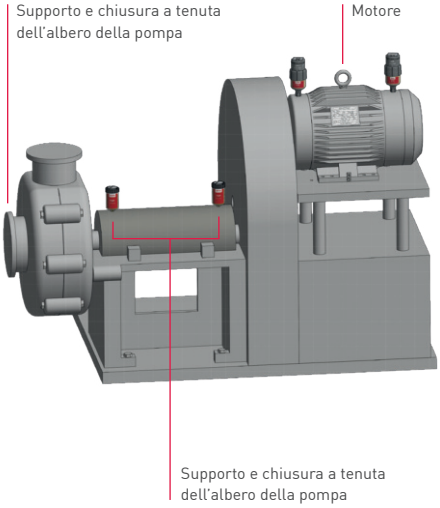

I punti di lubrificazione (cuscinetti volventi) si trovano sull'albero di comando tra il motore e il corpo della pompa oppure all'interno della carcassa della pompa.

La lubrificazione della tenuta a premistoppa e della tenuta a labirinto impedisce
la penetrazione delle impurità e del fluido di processo nel cuscinetto.
I cuscinetti e le tenute dei supporti devono essere lubrificati con continuità, con il lubrificante giusto e nella quantità prescritta.

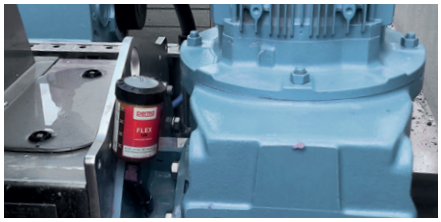

Settori

- Industria chimica e farmaceutica
- Industria alimentare e delle bevande
- Raffinerie
- Centrali elettriche
- Industria pesante e mineraria
- Tecnologie ambientali
- Impianti di depurazione
- Industria della cellulosa e della carta

Soluzioni

Per sviluppare una perfetta soluzione di lubrificazione è importante tenere conto di diversi fattori, come ad esempio il tipo di applicazione, la velocità e il carico, nonché temperatura ambiente.

perma ha raccolto questa sfida e ha concentrato lo sviluppo e la produzione dei propri sistemi di lubrificazione automatici sull'applicazione nei diversi settori industriali. Queste soluzioni sono state sviluppate in stretto coordinamento con professionisti della manutenzione di vari settori industriali in tutto il mondo, per soddisfare i requisiti specifici delle rispettive applicazioni. Per la produzione vengono utilizzate materie prime e lubrificanti di alta qualità nel rispetto dei più severi standard di qualità. Ciò garantisce che i prodotti perma sono idonei a lubrificare in modo corretto e affidabile, qualunque sia l'applicazione, aumentando di conseguenza la durata di servizio degli impianti e riducendo, nello stesso tempo, costi e fatica.

Montaggio diretto | ad es. con perma FLEX

- → Montaggio semplice e rapido
- → Per bassi livelli di vibrazioni | urti sul punto di lubrificazione
- → Per punti di lubrificazione facilmente accessibili e sicuri

Montaggio indiretto | ad es. con perma STAR VARIO

- → Con vibrazioni elevate | urti sul punto di lubrificazione (allontanamento del sistema di lubrificazione)
- → Per punti di lubrificazione accessibili con pericolo: montaggio al di fuori della zona pericolosa
- → Per punti di lubrificazione di difficile accesso

perma-tec GmbH & Co. KG
Hammelburger Str. 21
97717 Euerdorf
GERMANY

Tel.: +49 9704 609 - 0
info@perma-tec.com
www.perma-tec.com

2024/03 · it · Art. No. 111981