BOMBAS

Sistemas de lubricación perma en acción

Las bombas son el corazón de muchas aplicaciones industriales. Si falla una bomba se interrumpe a menudo el proceso de trabajo o de producción. Los ámbitos de uso de las bombas más diversas abarcan muchos sectores y aplicaciones Un factor decisivo para el funcionamiento sin perturbaciones es una lubricación adecuada que asegura el proceso de trabajo y de producción de la bomba.

Desafíos

Las bombas se suelen utilizar en condiciones de aplicación extremas. Pueden estar sometidas a un ensuciamiento intenso tanto por polvo y lodo como por sustancias nocivas para la salud, como lejías, ácidos débiles, etc.

→ No deben penetrar suciedad, agua u otras materias extrañas en los cojinetes

Con frecuencia, el acceso a los puntos de lubricación solo es posible con la ayuda de medidas de protección extremas (guantes de protección y mascarilla). Por este motivo, la lubricación especificada a menudo se descuida.

En caso de lubricación insuficiente se produce un desgaste que causa el fallo de componentes de la instalación o fugas en la bomba.

→ Debe garantizarse la lubricación con la instalación en funcionamiento
→ Uso en áreas con peligro de explosión
→ La seguridad en el trabajo debe estar garantizada

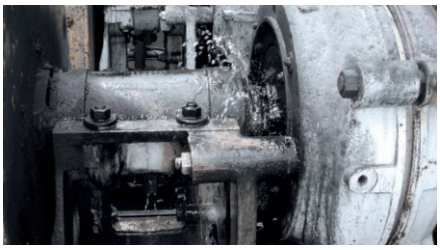

Puntos de lubricación

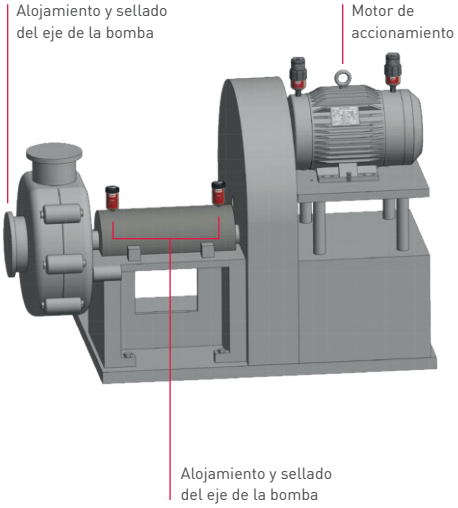

Los puntos de lubricación (rodamientos) se encuentran en el árbol de transmisión entre el motor de accionamiento y el cuerpo de la bomba o en la caja de la bomba.

La lubricación de la empaquetadura de prensaestopas y la junta laberíntica impiden que la suciedad o el fluido a bombear penetren en el cojinete. Los rodamientos y las juntas de los soportes del rodamiento se tienen que abastecer en permanencia con el lubricante adecuado en la cantidad prescrita.

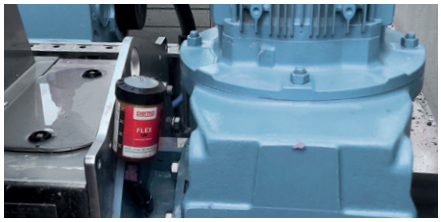

Sectores

- Industria química y farmacéutica
- Industria alimentaria y de bebidas
- Refinerías
- Centrales eléctricas
- Industria pesada y minería
- Técnica medioambiental
- Plantas de tratamiento de aguas residuales
- Industria papelera y de celulosa

Soluciones

Para desarrollar soluciones de lubricación perfectas, es importante tener en cuenta diversos factores, como el tipo de aplicación, la velocidad y la carga de la máquina y la temperatura ambiente.

perma se ha enfrentado a este reto y se ha especializado en el desarrollo y la fabricación de sistemas de lubricación automática para su uso en diversas industrias. Estas soluciones se realizaron en estrecha coordinación con propietarios de mantenimiento de diversas industrias de todo el mundo para responder a requisitos específicos de la aplicación respectiva. Para una producción conforme a las más estrictas estándares de calidad se utilizan materias primas y lubricantes de alta calidad. Esto garantiza que los productos perma suministren lubricante de forma fiable a todas las aplicaciones y aumenten así la vida útil de los sistemas, reduciendo al mismo tiempo los costes y el esfuerzo.

Montaje directo | p. ej. con perma FLEX

- → Montaje sencillo y rápido
- → Con pocas vibraciones | sacudidas en el punto de lubricación
- → En puntos de lubricación seguros y fácilmente accesibles

Montaje a distancia | p. ej. con perma STAR VARIO

- → Con vibrazioni elevate | urti sul punto di lubrificazione (allontanamento del sistema di lubrificazione)
- → Per punti di lubrificazione accessibili con pericolo: montaggio al di fuori della zona pericolosa
- → Per punti di lubrificazione di difficile accesso

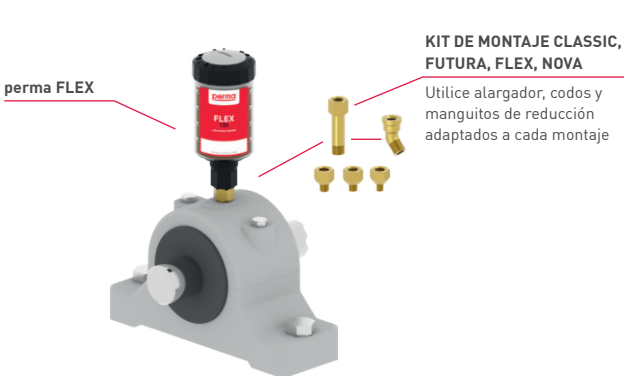

perma-tec GmbH & Co. KG
Hammelburger Str. 21
97717 Euerdorf
GERMANY

Tel.: +49 9704 609 - 0
info@perma-tec.com
www.perma-tec.com

2024/03 · es · Art. No. 111982