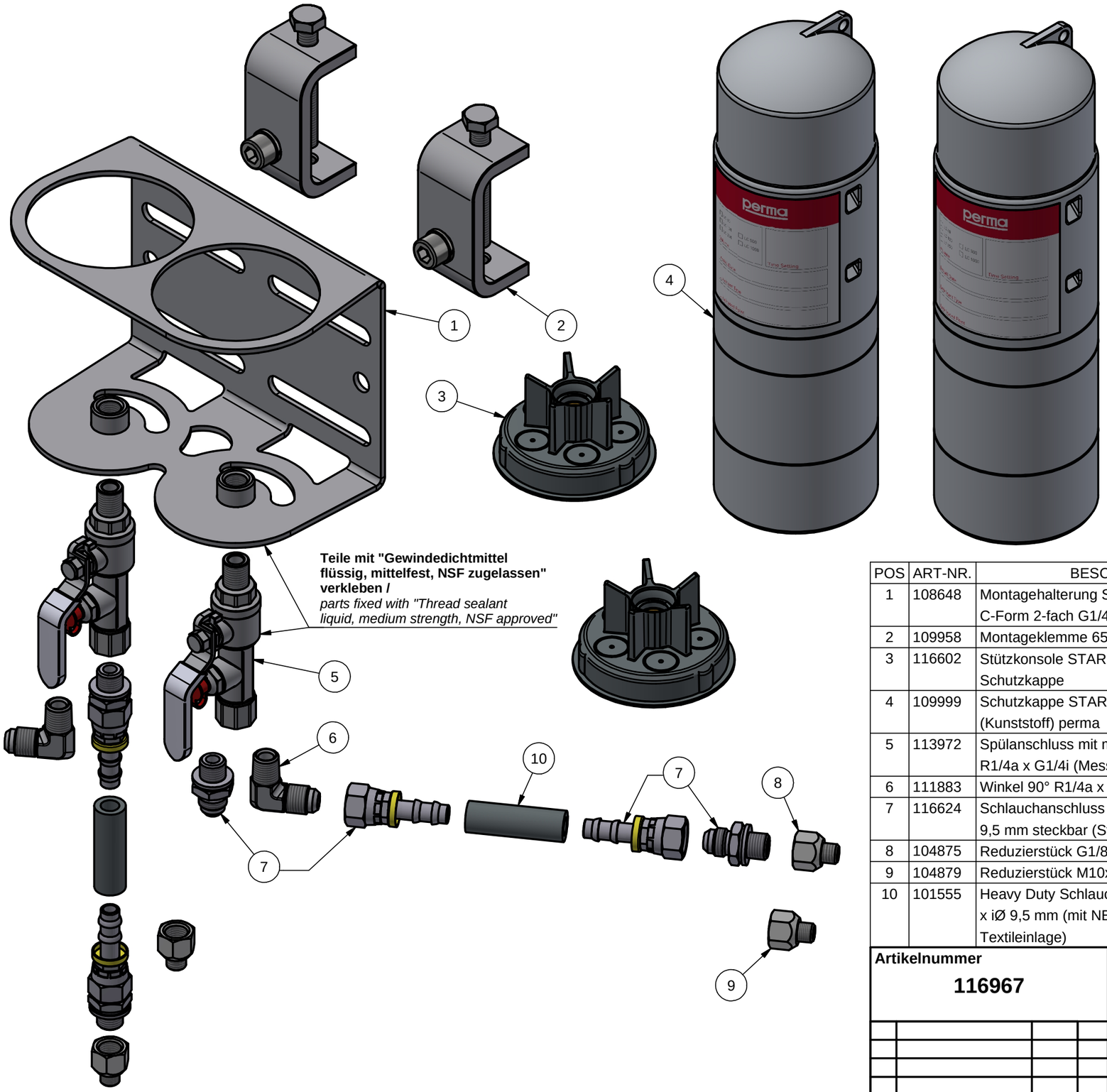

POS	ART-NR.	BESCHREIBUNG	DENOMINATION	QTY
1	108648	Montagehalterung STAR Heavy Duty C-Form 2-fach G1/4i (Edelstahl)	Mounting bracket STAR Heavy Duty C-section 2-point G1/4 female (stainless steel)	1
2	109958	Montageklemme 65 mm (Edelstahl)	Beam clamp 65 mm (stainless steel)	2
3	116602	Stützkonsole STAR mit Sicherung für Schutzkappe	Support flange STAR with cover clip for protection cap	2
4	109999	Schutzkappe STAR Heavy Duty 250 (Kunststoff) perma	Protection cap STAR Heavy Duty 250 (plastic)	2
5	113972	Spülanschluss mit manuellem Kugelventil R1/4a x G1/4i (Messing, vernickelt)	Purge connection with manual valve R1/4 male x G1/4 female (brass nickel-plated)	2
6	111883	Winkel 90° R1/4a x 9/16 JICa (Edelstahl)	Angle 90° R1/4 male x 9/16 JIC male (stainless steel)	2
7	116624	Schlauchanschluss G1/4a für Schlauch iØ 9,5 mm steckbar (Stahl verzinkt)	Hose connector G1/4 male for hose iØ 9.5 mm - push-lock (steel, zinc-plated)	4
8	104875	Reduzierstück G1/8a x G1/4i (Edelstahl)	Reducer G1/8 male x G1/4 female (stainless steel)	2
9	104879	Reduzierstück M10x1a x G1/4i (Edelstahl)	Reducer M10x1 male x G1/4 female (stainless steel)	2
10	101555	Heavy Duty Schlauch bis +100°C aØ 16 mm x iØ 9,5 mm (mit NBR-Innenschicht und Textileinlage)	Heavy Duty hose up to +100 °C oØ 16 mm x iØ 9.5 mm (with NBR lining and fabric insert)	5m

Bauteil kann in Details geringfügig von der Zeichnung abweichen./
Part may be slightly different than shown in the drawing.

Artikelnummer
116967

Allgemeintoleranz/ general tolerance DIN ISO 2768-mK

Maßstab ohne (no)
Material verschieden (various)

all dimensions [mm]

	Datum	Name
Gezeichnet	14.12.2021	Scheit
Kontrolliert	15.12.2021	Grening

perma
perma-tec GmbH & Co. KG
Hammelburger Str.21
97717 EUERDORF / GERMANY
Tel. : +49 9704 609-0
Fax : +49 9704 609-50
www.perma-tec.com

Rev.	Änderungen	Datum	Name

Projekt
Anschlussteile

Benennung
MONTAGE SET STAR Heavy Duty 2-fach
65 mm Montageklemme mit 5 m Schlauch/ *INSTALLATION KIT STAR*
Heavy Duty 2-point 65 mm beam clamp mount with 5 m hose

Ers. für

Zeichnungsnummer **an mos 15 a** | 1 | A3