perma PRO MP-6
perma PRO C MP-6

Manuel d'installation

Le spécialiste de la lubrification automatique

perma

1. Remarques fondamentales **Page 3**

2. Définition du type de montage **Pages 4 - 6**

- Schéma d'installation
- Fixation mécanique
- Montage direct du répartiteur PRO MP-6 sur le système de lubrification par opposition au montage séparé

3. Préparation du point de graissage **Pages 7 - 8**

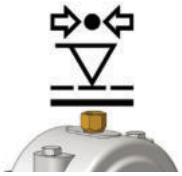

4. Test de pression **Pages 9 - 10**

- Réalisation du test de pression

5. Possibilités de réglage et affichage au visuel **Page 11**

6. Marquage des systèmes de lubrification **Page 11**

© 2024 perma-tec GmbH & Co. KG

Toutes les informations contenues dans cette documentation ont été regroupées avec le plus grand soin. Malgré cela, nous ne pouvons pas exclure d'éventuelles différences et nous réservons le droit de procéder à des modifications techniques du produit sans préavis. Nous n'assumons aucune responsabilité ou garantie pour les dommages qui en résulteraient. Les modifications nécessaires seront intégrées dans l'édition suivante.
Fabrication et impression : 01|2024

Le présent manuel d'installation vous apporte une aide pour le montage du système de lubrification perma et vous permet d'éviter les erreurs de montage importantes. Le présent manuel doit être utilisé avec la notice de montage.

Les schémas d'installation ne représentent que des exemples de montage. L'installation d'un système de lubrification se conforme aux conditions locales.

Les exclusions de responsabilité du mode d'emploi sont valables.

La validité du mode d'emploi n'est pas influencée par le manuel d'installation.

Remarques fondamentales

Le système de lubrification PRO | PRO C en combinaison avec le répartiteur MP-6 nécessite des conduites de lubrification.

perma recommande l'utilisation d'un flexible non rigide (PA jusqu'à une température de service de 100 °C) avec un diamètre interieur d'au moins 5 mm (Art. No. 101569 flexible jusqu'à +100 °C eØ 8 mm x iØ 5 mm). Pour une sollicitation mécanique, thermique ou chimique élevée, le flexible Heavy Duty (Art. No. 101555 flexible jusqu'à +100 °C eØ 16 mm x iØ 9,5 mm) ou le tuyau flexible VA (Art. No. 113864 Flexible jusqu'à +260 °C eØ 11 mm x iØ 8 mm 500 mm | Art. No. 101549 Flexible jusqu'à +260 °C eØ 11 mm x iØ 8 mm 1000 mm| Art. No. 101550 Flexible jusqu'à +260 °C eØ 11 mm x iØ 8 mm 1500 mm) peut être utilisé.

Tous les accessoires et flexibles doivent résister à une charge de pression d'au moins 25 bars.

- Lors du montage, il faut fixer le perma PRO MP-6 | PRO C MP-6 avec le support fourni.
- Il n'est pas permis de répartir une sortie entre plusieurs points de lubrification.
- Choisissez pour le perma PRO MP-6 | PRO C MP-6 un endroit facile d'accès et sûr qui soit en même temps protégé des projections d'eau haute pression, des chutes de matériaux, des produits chimiques corrosifs, des fortes vibrations et des températures extrêmes.
- Avant l'installation, remplissez les conduites et les accessoires avec le même lubrifiant que celui qui est contenu dans le graisseur → voir page 8 „Adaptateur de pré-remplissage pour flexible" (les cartouches de 400 g pour la pompe à graisse manuelle sont disponibles chez perma).
- Sécurisez le flexible avec le matériel de fixation adapté (attaches, serre-câbles etc.) pour éviter qu'il soit endommagé ou arraché.
- Pour les applications en extérieur, les applications impliquant de fortes salissures ou des éclaboussures d'eau, nous recommandons d'utiliser un coffret de protection (coffret de protection simple ou double → voir page 5).
- La longueur de flexible pour chaque sortie peut aller jusqu'à 5 m (indépendamment de la température ambiante, du type de flexible et du lubrifiant utilisé). perma PRO | PRO C peut être monté séparément du répartiteur perma MP-6 (voir page 6).
- Utilisez Loctite® 243™ pour étanchéifier toutes les connexions métal métal (rallonges, réducteurs, coudes etc.).
- Veuillez veiller à ce que toutes les fiches de connexion soient solidement resserrées. L'étanchéité des connexions enfichables est ainsi assurée comme protection contre la poussière et l'humidité.

Définition du type de montage

Assembler toutes les connexions acier acier avec Loctite® 243™

Schéma d'installation

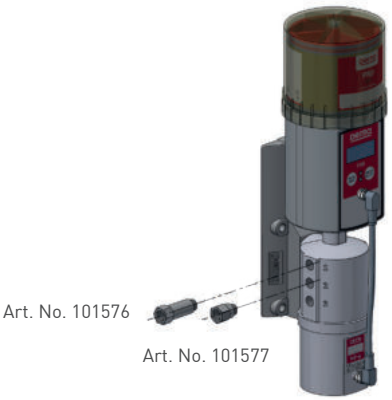

perma PRO MP-6
perma PRO C MP-6
perma PRO LINE
perma PRO C LINE

Art. No. 107629 :
6 x Art. No. 101570
6 x Art. No. 101571
4 x Art. No. 103288

Art. No. 101569

Art. No. 111957

Art. No. 101512

Art. No. 101515

Art. No. 101496

Art. No. 104882
Art. No. 104853

Art. No. 104868

Art. No. 113864 (500 mm)
Art. No. 101549 (1000 mm)
Art. No. 101550 (1500 mm)

Art. No. 104868

Art. No. 101502

Art. No. 116624

Art. No. 101555

Art. No. 116624

Art. No. 116291 (14 mm)
Art. No. 116292 (30 mm)

Art. No. 104879

Art. No. 104875

Art. No. 104877

Art. No. 104876

Vous trouverez d'autres pièces de raccordement dans le catalogue perma ou sur www.perma-tec.com

Quand faut-il utiliser un coffret de protection ?

- Utilisation en cas de fortes salissures
- Utilisation en cas de forte humidité (voir notice pages 4, 24 & 48)

Coffret de protection PRO single plastique
Art. No. 101548

Coffret de protection PRO single acier
Art. No. 101527

Coffret de protection PRO double acier
Art. No. 111153

Fixation mécanique

Le support PRO 101568 est adapté à la fixation du perma PRO MP-6 | PRO C MP-6, du perma PRO | PRO C et du répartiteur PRO MP-6. Le perma PRO est à fixer verticalement.

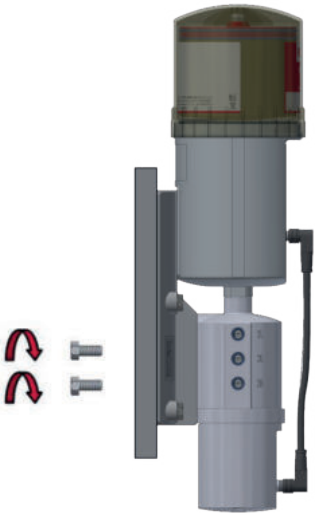

Points de fixation du support PRO au mur ou sur la machine

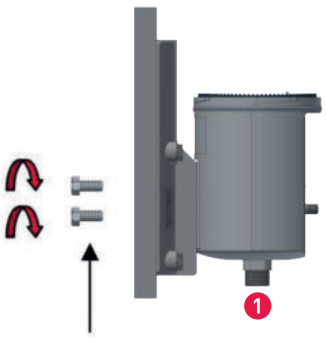

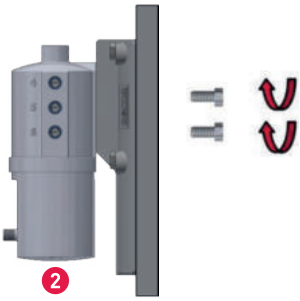

Points de fixation du support PRO sur le moteur 1 et le répartiteur PRO MP-6 2

Schéma de perçage voir notice page 68. Un gabarit de perçage 1:1 fait partie de la livraison.

Montage direct du répartiteur PRO MP-6 par opposition au montage séparé

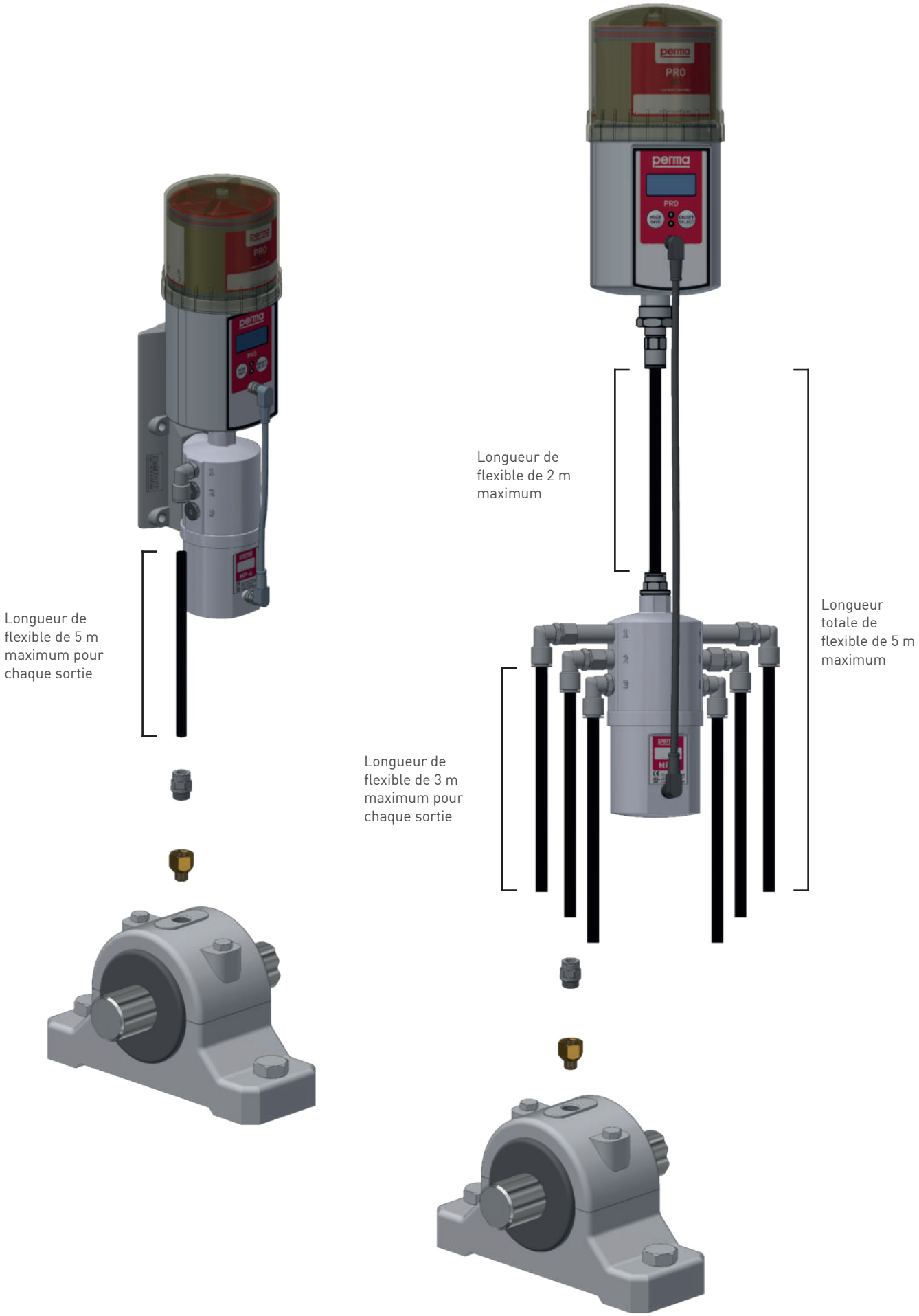

Préparation du point de graissage

1. Avant l'installation du système de lubrification, le point de graissage doit être nettoyé afin d'éviter un encrassement du encrassement du canal de lubrification.

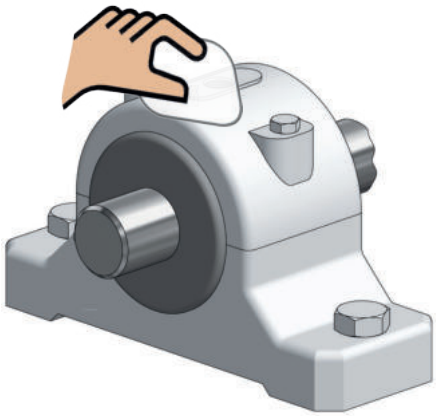

2. Retirez le graisseur ou la vis de fermeture du filetage de raccordement et déterminez la taille de filetage.

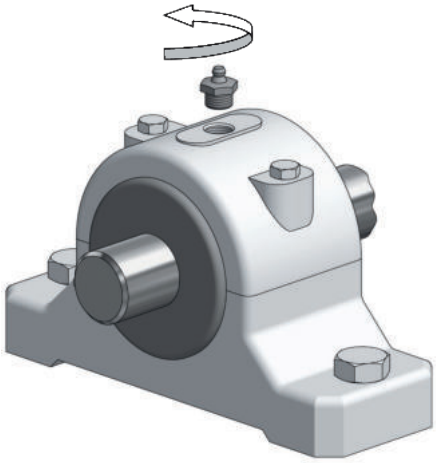

Déterminez la taille du filetage sur le point de lubrification perma jauge de filetages **Art. No. 110374**

3. Visser le réducteur et assembler les éventuelles conduites flexibles nécessaires.

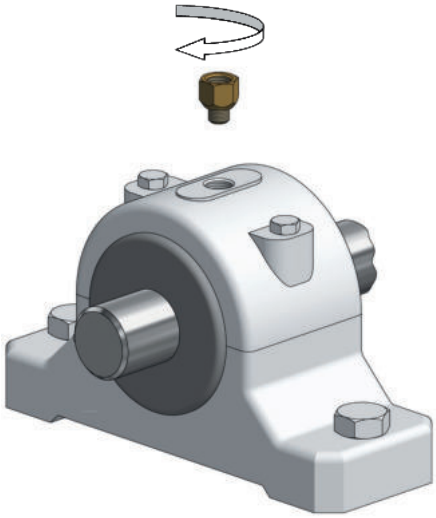

Assembler toutes les connexions acier acier avec Loctite® 243™

4. Effectuer une pré-lubrification du point de graissage et de toutes les pièces de raccordement et flexibles. Toutes les pièces de raccordement et les flexibles doivent être pré-remplis afin que le lubrifiant opère immédiatement sur le point de graissage.

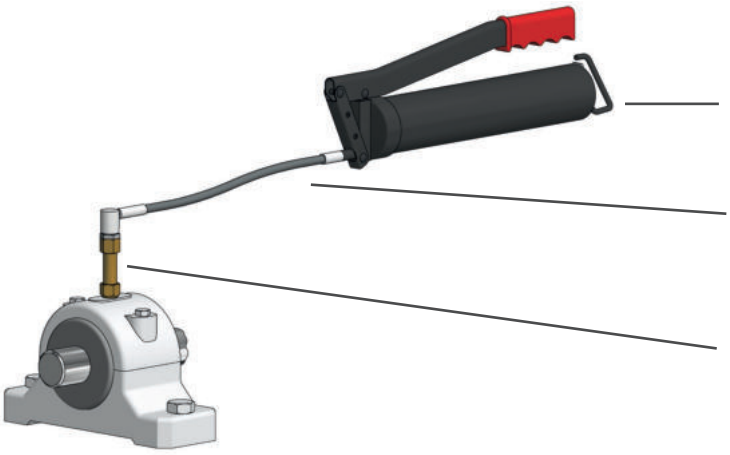

5. Pour le pré-remplissage et le remplissage des conduites flexibles, utilisez un adaptateur prévu à cet effet.

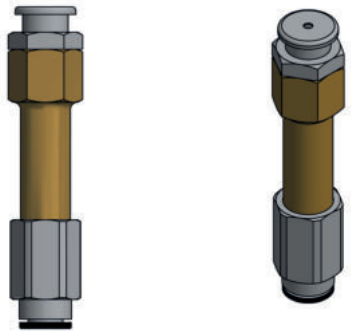

Adaptateur de pré-remplissage pour flexible eØ 8 mm (101526)

Adaptateur de pré-remplissage pour flexible Heavy Duty (107633)

Adaptateur de pré-remplissage pour tuyaux flexibles VA (107634)

Test de pression

Avant l'installation d'un système de lubrification, la contre-pression du point de graissage doit être vérifiée afin de garantir l'utilisation du système de lubrification sélectionné.

Prenez en compte la montée en pression maximum du perma PRO (25 bars).

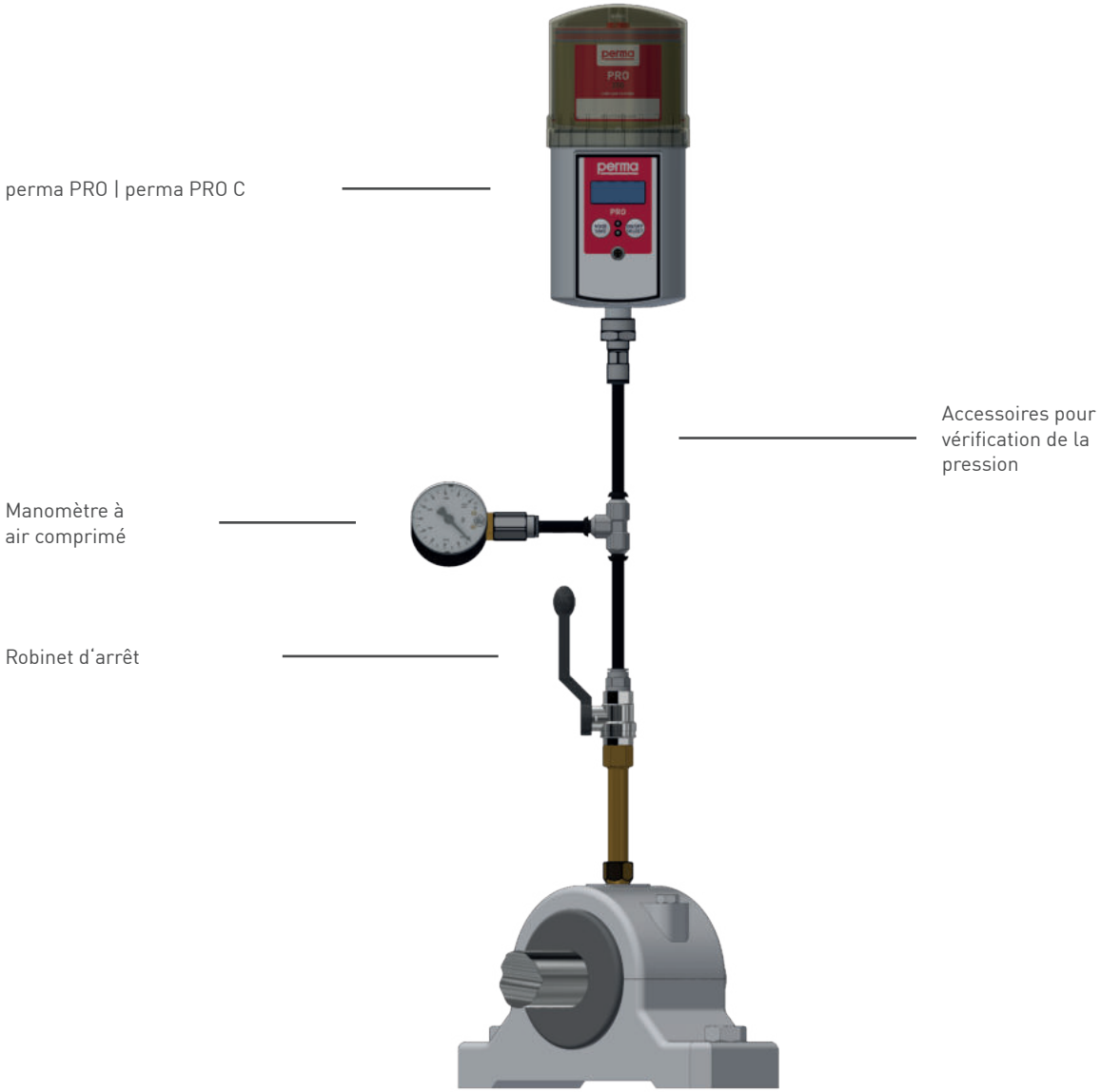

Vous pouvez utiliser pour le test de pression le système perma PRO | perma PRO C en combinaison avec les accessoires pour vérification de la pression (101480).

Veillez à utiliser le même lubrifiant que vous avez utilisé pour l'application, également dans l'unité LC du perma PRO | perma PRO C.

Accessoires pour vérification de la pression (101480)
(commander le système de lubrification séparément)

Réalisation du test de pression

1. Retirez le raccord de graissage.

2. Vissez le réducteur sur le point de graissage et raccordez le lot de pièces de raccordement pour le test de pression.

3. Reliez le raccord ouvert au système perma PRO | perma PRO C.

4. Commutez l'installation afin que le point de graissage soit en service et que la contre-pression concernée puisse être mesurée (Attention : observez impérativement les mesures de prévention des accidents).

5. Ouvrez le robinet d'arrêt du lot de pièces de raccordement.

6. Pour déclencher une distribution spéciale, appuyez sur les deux boutons poussoirs en même temps pour au moins 4 sec. La distribution spéciale se fait ensuite automatiquement. Pour déclencher une deuxième ou troisième distribution spéciale, il faut appuyer de nouveau sur les deux boutons pour au moins 4 sec.

Pour effectuer un graissage supplémentaire, maintenir appuyées les deux touches à la fois (> 4 s).

7. Il faut observer la pression affichée sur le manomètre pendant la distribution spéciale. Si la pression monte au dessus de 25 bars, le système de lubrification se coupe automatiquement.

8. Si la pression ne monte plus pendant la distribution spéciale, c'est que la contre-pression max. est atteinte. Pour déterminer la pression requise du système, attendez 5 min. supplémentaires et consultez ensuite la pression sur le manomètre.

9. Si la pression d'injection dépasse les 25 bars et ne diminue pas, vous avez besoin d'un autre lubrifiant ou vous devez „rincer" le point de graissage à l'aide d'une presse à graisse mécanique et répéter les points 6 et 7.
   Respectez SVP la matrice de contre-pression qui indique la la contre-pression habituelle suivant l'application.

Possibilités de réglage et affichage au visuel

MODE SAVE	Visuel	SELECT	Signification / description	
	- -		État à la livraison, PRO LC raccordée	
↓ MODE SAVE	Time 06 Months		Affichage du réglage de la durée Réinitialisation du code PIN	Info
↓ MODE SAVE	PIN 00	Modifier 1er chiffre ↓ SELECT	Affichage du réglage de la durée Réinitialisation du code PIN PIN "00" à la livraison	Saisie du code PIN
↓ MODE SAVE	PIN 00	Modifier 2ème chiffre ↓ SELECT	Saisie du code PIN en vigueur (2ème chiffre)	
↓ MODE SAVE	Config. LC LC 500	Commutation de LC500 à LC250 ↓ SELECT	Configuration de la taille de la PRO LC	LC
↓ MODE SAVE	Config. Time 06 Months	Modifier les mois ↓ SELECT	Configuration de la durée : Réglage des mois ou des semaines ou des jours	Time
↓ MODE SAVE	Config. Time 01 Weeks	Modifier des jours ou les semaines ↓ SELECT	Configuration de la durée Passage à "Days" ou "Weeks"	
↓ MODE SAVE	Config. Outlets 1 2 3 4 5 6 1	Activer / désactiver sortie 1 ↓ SELECT	Configuration des sorties : Réglage sortie 1 Les sorties n'apparaissent que si le MP-6 est raccordé	Sorties
	Config. Outlets 1 2 3 4 5 6 1		Sortie 1 activée	
↓ MODE SAVE	Config. Outlets 1 2 3 4 5 6 2	Activer / désactiver sortie 2 ↓ SELECT	Sortie 2 activée Activer / désactiver éventuellement les autres sorties de la même manière	
↓ MODE SAVE | ↓ MODE SAVE	Config. PIN 00	Modifier 1er chiffre ↓ SELECT	Modifier le code PIN (1er chiffre) à la configuration initiale ou après une réinitialisation de code PIN. Sinon, la configuration est terminée	PIN
↓ MODE SAVE	Config. PIN 00	Modifier 2ème chiffre ↓ SELECT	Modifier les code PIN (2ème chiffre) à la configuration initiale ou après une réinitialisation de code PIN	
↓ MODE SAVE	- -		Configuration terminée	

MENU DE CONFIGURATION INTRO

↓ Pression brève

↓ Pression prolongée

Clignote à l'écran

→ Suivant

Marquage des systèmes de lubrification

L'étiquette du système de lubrification contient le code produit, la date de fabrication, les références de liste de matériaux, le code du lubrifiant ainsi que le n° d'article.

Dates d'activation et de remplacement
(à inscrire par l'utilisateur)

Art. No. | numéro de série
(Désignation produit - Année de fabrication / Semaine - Numéro interne)

Désignation du lubrifiant

perma-tec GmbH & Co. KG
Hammelburger Str. 21
97717 Euerdorf
GERMANY

Tel.: +49 9704 609 - 0
info@perma-tec.com
www.perma-tec.com

2024/01 · fr